23m | 1W LED | 2W LED | IP40

ensilitec
Energie Sicherheit Licht

SMARTLINE E200-S

Annähernd deckenbündiges Einbaugehäuse aus Stahlblech mit steckbarer Abdeckplatte aus Aluminium-Druckguss, pulverbeschichtet in weiß.

Stufenlos verstellbarer Klemmmechanismus zum Anpassen an unterschiedliche Deckenstärken.

Lieferbar als Deckeneinbaumontage mit 10 mm dicker Lichtlenkscheibe und austauschbaren Piktogrammen.

Die Leuchte ist mit einer 1 bzw. 2 Watt LED-Leiste erhältlich.

Technische Daten

Erkennungsweite	23 m
Anschlussklemmen	3 x 2,5 mm² für Doppelbelegung
Gehäuse/Farbe	Stahlblech / Aluminium-Druckguss, weiß weitere Farben auf Anfrage lieferbar
Montageart	Deckeneinbaumontage
Abmessungen (B x H x T)	327 x 200 x 76 mm
Schutzart	IP40
Schutzklasse	I

	Systemleuchten für Zentralversorgung		Einzelbatterie-leuchten	
Leuchtmittel	1W LED-Leiste	2W LED-Leiste	1W LED-Leiste	2W LED-Leiste
Lichtstrom (Netz)	130lm	260lm	130lm	260lm
Lichtstromverhältnis				
Not (DC) / Netz	-		15% - 50% / 100%	
Netzanschlussleistung	4,5VA	5,5VA	4,5VA	5,5VA
Batterie-Stromaufnahme	11mA	14mA	-	
Nennbetriebsdauer				
Batteriebetrieb	-		1h / 3h / 8h	
Anschlussspannung	230V 50/60Hz / 220V DC +25/-20%		230V 50/60Hz	
NiMh-Akku	-		4,8V 0,8Ah	
Temperaturbereich	-10°C bis +40°C		-	
Bereitschaftsschaltung	-		-0°C bis +35°C	
Dauerschaltung	-		-5°C bis +30°C	
optional:				
Leuchtenschalt- und Überwachungsbaustein	MSÜ3 SET009 SET010 -	MSÜ3 SET009 SET010 DALI	-	
Selbstüberwachung	-		SELF CHECK	
Busüberwachung	-		SAFELOG	

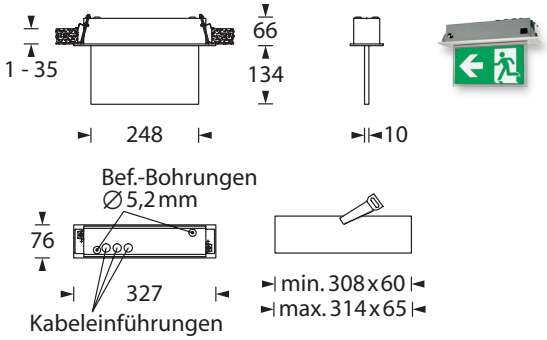

Zubehör

Betoneinbaukasten E200-S

Piktogramm-Set*

- Fluchtweg-Piktogramm FR
- Fluchtweg-Piktogramm FL
- Fluchtweg-Piktogramm FU
- Blindscheibe

* Set im Lieferumfang enthalten.
Weitere Pfeilrichtungen auf Anfrage.

ensilitec GmbH Autokaderstrasse 29 A–1210 Wien
Fon +43 (1)330 42 42
Fax +43 (1)330 42 42 - 22
Mail mail@ensilitec.at
Web www.ensilitec.at